VEHICULOS PESADOS

Mercedes Actros 2019

Para que tu Garage esté en todos los Celulares...
PARAMIAUTO.COM

La inyección Diesel "Common rail"

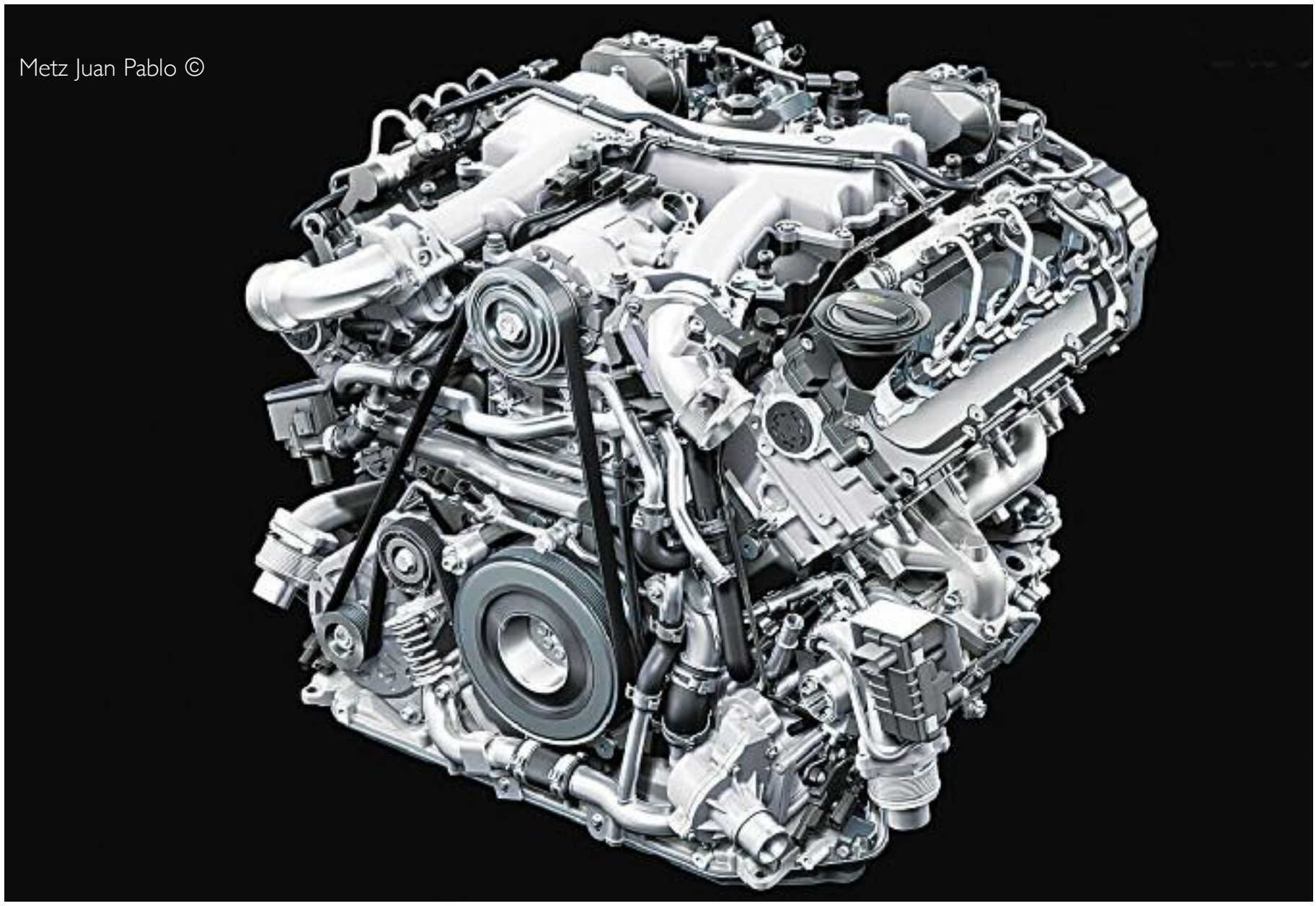

Motor de Ciclo Diesel de Inyección directa "Cammon rail", de 8 cilindros en V.- Audi.

La generación de presión, la acumulación de la presión, y la dosificación del gasoil.

La generación de la presión, la realiza la bomba de alta presión, la acumulación se efectúa en el denominado "Common rail" o conducto común, y los inyectores son los encargados de concretar una correcta inyección de gasoil.

Con respecto a la bomba de alta presión, la misma debe cumplir la función de brindar un caudal suficiente de gasoil, a alta presión, en toda la gama de funcionamiento y toda la vida útil del vehículo. Esto considera una reserva de gasoil, para un arranque rápido y un aumento inmediato de la presión en el "Common rail".

Esta bomba genera en forma permanente la presión del sistema

Continúa en la pág. 108

RAPA repuestos

Líder en repuestos para camiones y pick-ups

Ford & Volkswagen

STOCK PERMANENTE CON MÁS DE 22.000 ARTÍCULOS. LÍNEAS COMPLETAS

Stock completo para motores Cummins

Distribuidor oficial

MWM INTERNATIONAL
A NAVISTAR COMPANY

Casa central: Av. La Plata 683, CABA | (011) 4924-8770 | **www.rapa.com.ar** | ventas@rapa.com.ar | +54 11 3 1836132 (Solo mensajes)

Para que tu Concesionaria esté en todos los Celulares...
PARAMIAUTO.COM

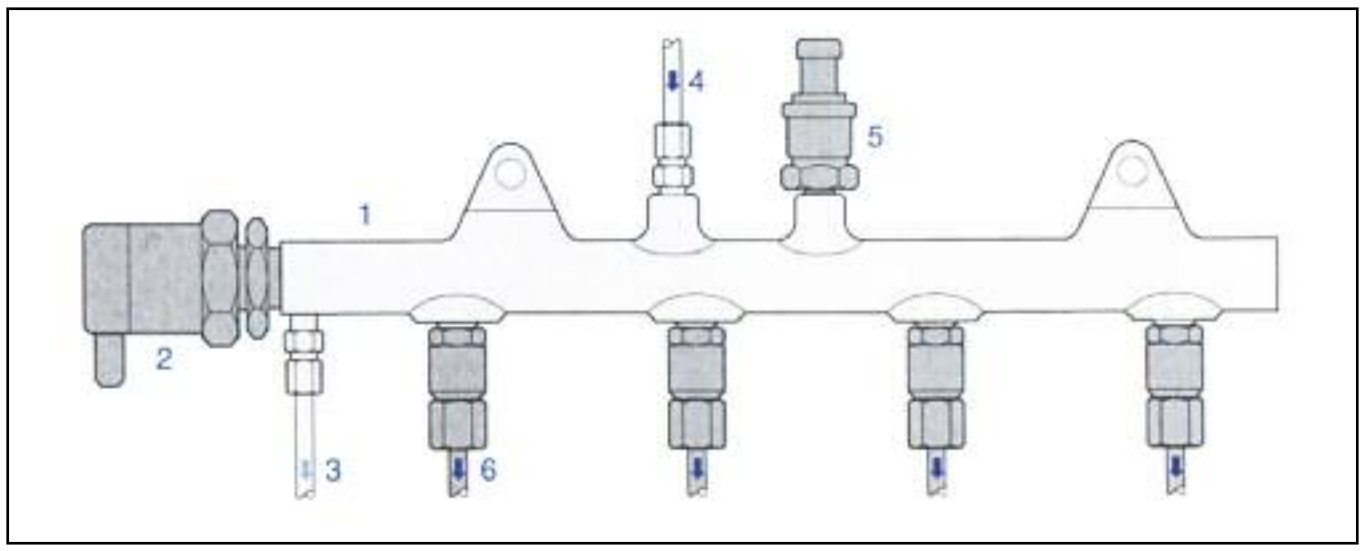

"Common rail" con sus componentes anexos – Bosch. 1. "Common rail". 2. Válvula reguladora de presión. 3. Retorno del conducto común al depósito de gasoil. 4. Llegada desde la bomba de alta presión. 5. Sensor de presión. 6. Tubería al inyector.

para el "Common rail", independientemente de la inyección. Por este motivo, el gasoil, en comparación con los sistemas convencionales, no debe ser comprimido durante el desarrollo de la inyección. La misma es accionada por el motor, a través del engranaje, cadena, correa dentada o embrague.

Los pistones de la bomba, ubicados en su interior, comprimen al gasoil. Con tres carreras o ciclos de alimentación por vuelta, se generan en la bomba de pistones radiales ciclos de alimentación sin interrupción. Es por eso que el sistema "Common rail" tiene menos exigencias de funcionamiento de la bomba que los sistemas convencionales.

Por ejemplo: en un motor de 2.0 litros, la bomba absorbe una potencia de 3,8 kw, a régimen nominal, con una presión de 1.350 bares en el "Common rail" (con un rendimiento del 90 por ciento aproximado).

Las bombas de pistones radiales de alta presión, usadas en los automóviles, se lubrican con el mismo gasoil. En el caso de vehículos comerciales o industriales, se usan bombas de pistones radiales, lubricados con gasoil o con aceite. Las bombas de alta presión –para autor y vehículos pesados– se fabrican en distintas versiones, con diferentes presiones de alimentación y volúmenes.

Las bombas de pistones radiales CP1

La carcasa de las bombas tipo CP1 posee el alojamiento del eje de accionamiento. Los elementos de la bomba están dispuestos en forma radial (a 120 grados). Una excéntrica posicionada sobre el eje de accionamiento, actúa sobre los pistones

Continúa en la pág. 114

LÍNEA PESADA

ALTRI
SISTEMAS TÉRMICOS / INYECCIÓN ELECTRÓNICA

BorgWarner
Distribuidor oficial

Poleas viscosas

BorgWarner

Depósitos de agua

ReserPlastic®

RADIADORES VISCONDE

Intercooler

BEHR HELLA SERVICE

Radiador

altri s.a.
@altri_sa
www.altri.com.ar
011-4003-5700
(casa central)
0351-451-1000
(centro de distribución Córdoba)

BorgWarner FRONTECH BEHR HELLA SERVICE infra ReserPlastic® MAGNETI MARELLI Valeo BANG CRYOMAX RADIADORES VISCONDE

Para que tu **Casa de Repuestos** esté en todos los Celulares

Volvo Trucks realizó una nueva edición de la competencia para técnicos enfocada en la mejora continua

Realizado cada dos años, el evento busca evaluar la eficiencia del servicio de postventa frente a situaciones específicas con el objetivo de aumentar su profesionalización.

En el mes de junio se desarrolló la cuarta edición de la competencia denominada Assessment, un evento bianual organizado por Volvo Trucks que consiste en la evaluación de desempeño nacional de técnicos mecánicos. Se trata de un instrumento de alta especificidad técnica para evaluar la eficiencia del servicio de postventa frente a situaciones específicas con el objetivo de aumentar su profesionalización. Tener técnicos altamente capacitados capaces de realizar un diagnóstico correcto en un tiempo determinado y siguiendo los procesos de la compañía es imprescindible para poder brindar un servicio a la altura de las expectativas de los clientes de la marca.

Cada técnico de Volvo participa de un plan de capacitación anual con evaluaciones y niveles. Al participar de una competencia, los equipos, suman una preparación previa que junto con la emulación que se genera permiten lograr resultados superadores de los cuales se benefician directamente los clientes. Mayor asertividad, mayor celeridad en pos de lograr una mayor disponibilidad de las unidades.

La experiencia del Assessment permite monitorear el grado de servicio que Volvo Trucks está ofreciendo a sus clientes en la primera atención de una falla, evaluando el tiempo de respuesta, el seguimiento de los procedimientos de la compañía y la utilización de las herramientas especiales.

Gastón Moretti, instructor técnico de Volvo analizó la experiencia de este año: ¨En esta edición la evolución fue notable. Las evaluaciones que se realizaron tuvieron un grado de dificultad muy superior a las anteriores con más estaciones de trabajo. El grado de complejidad fue similar a las competencias internacionales y tuvimos la satisfacción de corroborar que sigue mejorando la capacidad de nuestros técnicos con cada vez más equipos peleando por el podio y logrando porcentajes de cumplimiento muy altos¨.

La idea de esta competencia es entender, qué tan preparados están los técnicos para afrontar las necesidades del cliente en un escenario de gran crecimiento en el parque circulante, además de generar un ambiente precompetitivo para después participar en la competencia mundial que hace Volvo, llamada VISTA (Volvo International Service Training Award). Prevista para realizarse en 2020, es la mayor competencia del mundo para el personal de Servicio de Postventa.

Justamente se aprovechó el evento para explicar y recrear en el Assessmnent, cuál será el espíritu de VISTA y las reglas de dicha competencia. Cada estación tiene una duración de 30 minutos y la

Continúa en la pág. 112

PRECIOS CONGELADOS.

YA BAJAMOS LOS PRECIOS DE BATERÍAS, FILTROS, TENSORES Y CORREAS.
AHORA LOS CONGELAMOS A UN DÓLAR A $ 39.

BATERÍA 170 AH (21461193)

$11.300 + IVA

BATERÍA 225 AH (22813727)

$15.900 + IVA

BATERÍA 100 AH (21461173)

$7.100 + IVA

CORREA DE ALTERNADOR (22275091)

$1.794 + IVA

FILTRO DE ACEITE (21707133)

$ 819 + IVA

FILTRO DE AIRE (20544738)

$2.652 + IVA

TRAUCA

Ahora a los precios de baterías, filtros, tensores y correas no solo los bajamos.
También **los congelamos a un dólar a $ 39**, para que tu camión o bus logre el mayor desempeño con los más altos niveles de calidad y el máximo rendimiento.
Además, un beneficio extra por la compra de dos baterías: ¡**una gorra volvo de regalo**!

Encontralos en **www.volvorepuestos.com.ar**

Volvo Trucks & Buses

Aviso Legal: fotos no contractales. Promoción "tipo de cambio fijo USD 1 = $ 39," vigente hasta el 31/08/2019 o hasta agotar stock de 100 unidades de cada uno de los productos detallados en la promoción, de ambos, lo que ocurra primero. Promoción "gorra Volvo de regalo," vigente hasta el 31/08/2019 o hasta agotar stock de 100 gorras, de ambos, lo que ocurra primero; la gorra Volvo será entregada por el Concesionario Oficial y Taller Autorizado de la Red Volvo en Argentina en el que se efectúe la compra. Lista de precios sugeridos en dólares estadounidenses vigentes hasta el 31/08/2019. Volvo Trucks y Buses Argentina S.A. determinará la lista de precios y los plazos en que la misma estará vigente, pudiendo en cualquier caso modificarla sin previo aviso. Precios disponibles en www.volvorepuestos.com.ar. El precio final queda a criterio del Concesionario Oficial y Taller Autorizado de la Red Volvo en Argentina.

Para que tu Lubricentro esté en todos los Celulares...
PARAMIAUTO.COM

actividad se compone de 6 estaciones: Teoría General, Sistemas Informáticos, Motores, Transmisiones, Suspensión y Frenos y Diagnostico Eléctrico.

Para Moretti, ¨el balance de este año fue muy positivo ya que pudimos ver el compromiso de los técnicos de la red para superarse día a día y en consecuencia brindarle al cliente la mejor calidad de servicio. Además, como el objetivo del Assessment es que los técnicos compitan entre sí, eso les permite adquir conocimientos, se motivan para diferentes desafíos, mejoran su performance y trabajan en equipo. Esta competencia es parte de nuestro plan de capacitación y mejora constante¨.

En la competencia hubo tres equipos ganadores. Se les entrego medallas de reconocimiento al tercer y segundo puesto, conformado por Ruta Sur Trucks (Bahia Blanca) y Mamprin & Scevola (Paraná) respectivamente. El primer lugar fue para el equipo Libertadores (Mendoza), dueños del título de Campeón Nacional por los próximos dos años.

La excelencia y mejora permanente de sus productos y servicios son objetivos inherentes a la

filosofía de Volvo Trucks y para eso la compañía trabaja en todos los aspectos que conforman su negocio. A través del Centro de Entrenamiento, el Grupo Volvo capacita de forma continua a los profesionales que atienden a los clientes de toda la red de concesionarios de la marca, con foco en el servicio de postventa.

Volvo Trucks ofrece soluciones integrales de transporte para profesionales y clientes exigentes, con una amplia gama de camiones pesados y semipesados para diferentes aplicaciones. La atención al cliente está garantizada por una red global de 2.100 concesionarios y talleres en más de 130 países. Los camiones Volvo se ensamblan en 15 países de distintas partes del mundo. En 2018, Volvo Trucks entregó más de 127.000 camiones en todo el mundo. Volvo Trucks es parte de Volvo Group, uno de los fabricantes más grandes del mundo de camiones, buses, equipos para la construcción y sistemas de tracción para aplicaciones marinas e industriales. El Grupo también ofrece soluciones de financiamiento y servicios. El trabajo de Volvo Trucks se basa en los valores fundamentales de calidad, seguridad y respeto por el medio ambiente.

Automotores Haedo S.A.
Concesionario Oficial Mercedes-Benz
Servicio de PostVenta - Atencion a Empresas
servicio@authaedo.com.ar
Repuestos Originales - Envios al Interior
repuestos@authaedo.com.ar
Av. Pte. Hip. Yrigoyen 299 - B1708DLC - Morón - Bs. As. Tel/Fax: +54 11 4489-1083 al 88
Mercedes-Benz

JUNTAS Pampa
ESPECIALISTAS EN LINEA PESADA
DESCARGA LA APP GRATIS!!
Nuestro catalogo Y novedades en tu celular!
Matanza 3341/45 Ciudad Autonoma de Buenos Aires - Argentina Tel./ Fax: (54-11) 4918-4907/8075 - (54-11) 4919-5897 Pampa@juntaspampa.com.ar - www.juntaspampa.com.ar

FORD CENTRAL

Fleetguard®

CABOVEL®
A MARCA DO CABO ORIGINAL

MWM
A NAVISTAR COMPANY

HOLSET®
TURBOCHARGERS

MERITOR

EL REPUESTO AL ALCANCE DE SU MANO

REPUESTOS ORIGINALES

CAMIONES

Factoria Autopartista S.A. - De la pala TI 26 0A, Esq. Del Mar (CP 1771) / Mercado Central / Tapiales / Provincia de Buenos Aires / Argentina - Tel. 54-11 5082-8100
info@fordcentral.com.ar - ventas@fordcentral.com.ar - pedidos@fordcentral.com.ar

IAR EMBRAGUES

LINEA PESADOS
Utilitarios y Pick-up
Camiones y Omnibus
Maquinarias Viales y Agrícolas
Despieces

TODO LO QUE BUSCAS DE UN SISTEMA DE EMBRAGUE

WOBRON Embragues

LINEA LIVIANOS
Automóviles
Utilitarios y Pick-up

Visite www.iarmetal.com y www.wobron.com.ar

IAR METAL S.R.L.

WOBRON Embragues | IAR EMBRAGUES

Calle 94 (Alsina) Nº 5512 - (B1650DXB) San Martín - Bs As - Arg. - Tel.(005411)4844-5900 L. Rotativas - e-mail:info@iarmetal.com

SOLICITE DISTRIBUIDOR O REPRESENTANTE ZONAL.

Para que tu Concesionaria esté en todos los Celulares...
PARAMIAUTO.COM

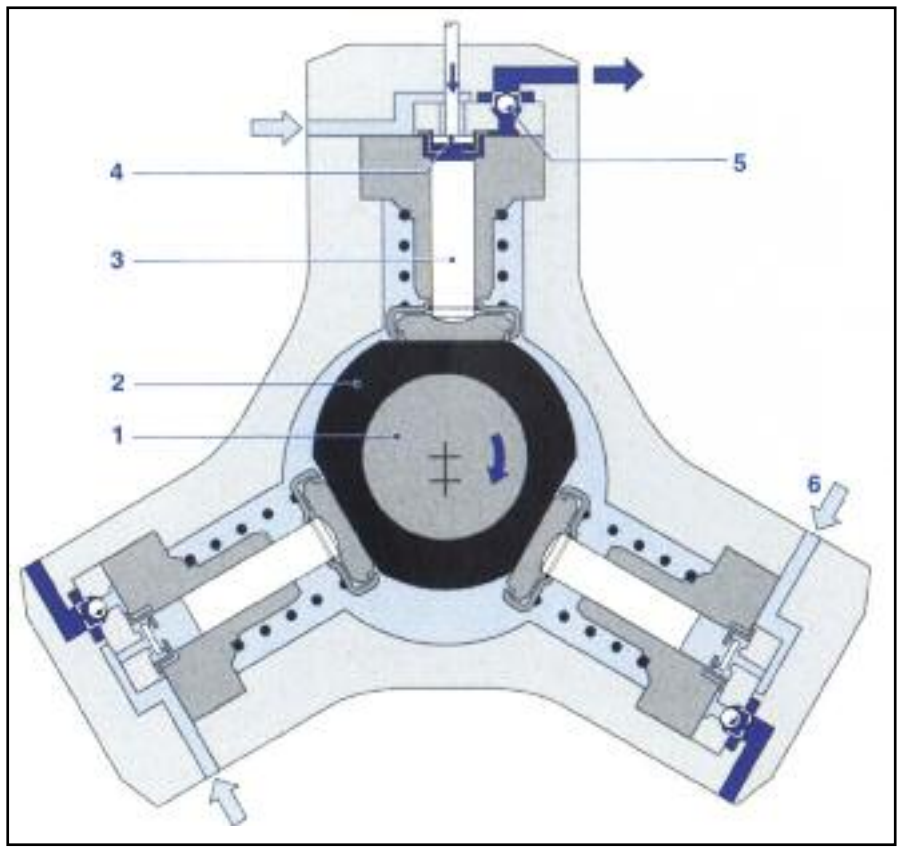

Esquema de una bomba de alta presión, corte transversal: 1. Eje de accionamiento. 2. Excéntrica. 3. Elemento de bomba (pistón). 4. Válvula de admisión. 5. Válvula de salida. 6. Alimentación de gasoil.

de la bomba, desplazándolos en ambos sentidos.

La bomba de alimentación previa, una bomba eléctrica de gasoil, o una bomba de engranajes accionada mecánicamente, entrega gasoil a través de un filtro con separador de agua hacia la entrada de la bomba de alta presión.

En los sistemas para automóviles, con una bomba a engranajes, conectada a una bomba de alta presión, el ingreso de gasoil se ubica en el interior de la bomba.

El eje de accionamiento con la excéntrica desplaza los pistones de la bomba hacia arriba y hacia abajo de acuerdo a la carrera de la excéntrica. El gasoil ingresa a través de la válvula de aspiración, de la bomba de alta presión, al correspondiente elemento de la bomba.

Si se sobrepasa el Punto Muerto Inferior del pistón de la bomba, se cierra la válvula de admisión, y ya no puede fluir el gasoil contenido en el espacio del elemento de la bomba. La presión generada abre la válvula de escape, tan pronto como se alcanza la presión determinada en el "Common rail", el gasoil a alta presión ingresa al circuito de alta. El pistón de la bomba sigue entregando gasoil, hasta alcanzar el Punto Muerto Superior (carrera de suministro). Después, cae la presión, de manera que se cierra la válvula de escape. El gasoil residual se descomprime, y el pistón de la bomba se desplaza hacia abajo.

Cuando la presión existente en el espacio del elemento de la bomba, es inferior a la presión de prealimentación, se abre la válvula de admisión y comienza el ciclo nuevamente.

Con respecto a la potencia de suministro, debido a que la bomba de alta presión fue diseñada para entregar grandes caudales de alimentación, en bajos regímenes (ralentí), y en cargas parciales se produce un exceso de gasoil comprimido. Este exceso se devuelve al depósito de combustible, mediante una válvula reguladora de presión montada en el "Common rail". Al descomprimirse el gasoil que previamente fue elevado de presión, se pierde energía y se reduce el rendimiento total.

La compresión y descompresión del gasoil genera asimismo un aumento de la temperatura del combustible ■

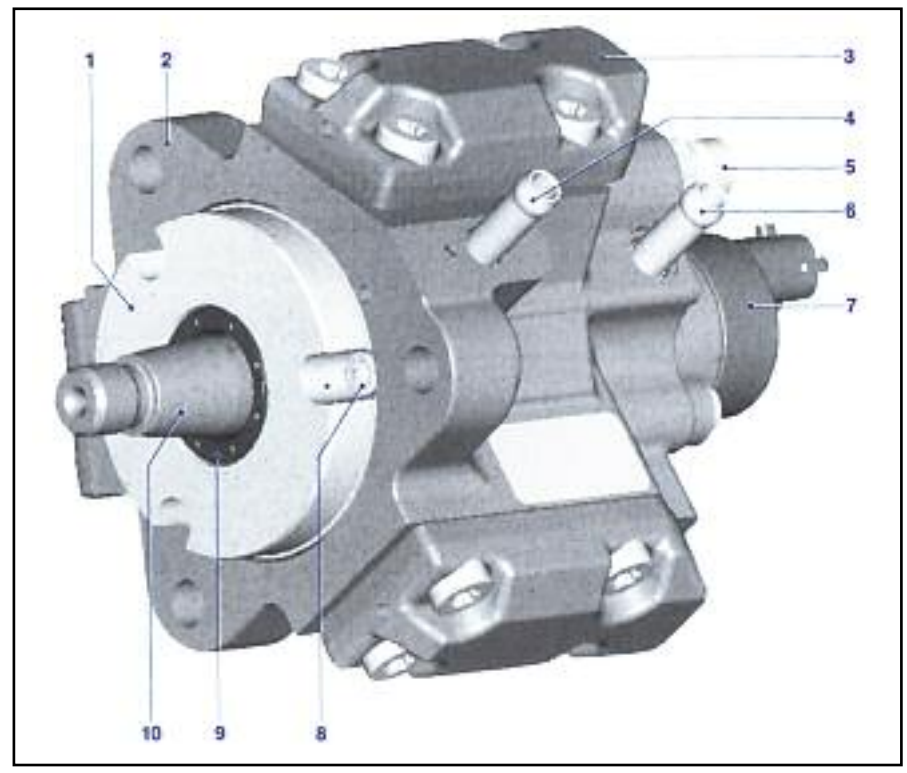

Bomba de alta presión –tipo CP1– con válvula reguladora de presión: 1. Brida. 2. Carcasa de la bomba. 3. Tapa. 4. Racord de empalme. 5. Racord de empalme (alta presión). 6. Racord de empalme de retorno. 7. Válvula reguladora de presión. 8. Tornillo de cabeza cilíndrica. 9. Retén radial. 10. Eje de la excéntrica.

En CMD sabemos que la calidad marca una diferencia y que el tiempo es un valor que no puede desperdiciarse.
Por eso, contamos con un stock permanente de repuestos donde encontrará lo que está buscando y con personal altamente calificado que garantiza la más alta calidad en nuestros productos.

Nuestros 30 años de trabajo serio, calidez en nuestra atención y respuesta inmediata a sus exigencias, nos han llevado no solo a abastecer a casas de repuestos, talleres de reparaciones, concesionarias, distribuidores, empresas de transporte, revendedores y particulares de nuestro país, sino también de países de América del sur, América central y Europa.

Visite nuestro salón de ventas de 300 mts2 donde un representante lo asesorará personalmente.
También lo invitamos a conocer nuestra planta productiva en San Justo, Pcia. De Buenos Aires, o bien, puede recorrer nuestro catálogo virtual donde encontrará toda la variedad de nuestros productos.

REPUESTOS DE INYECCIÓN DIESEL
Distribuimos en todo el país la más amplia variedad de repuestos de inyección diésel nacionales e importados.

Somos los UNICOS fabricantes en Argentina de juegos de juntas y partes de bombas inyectoras.

Bajo la marca DMB somos representantes exclusivos para Latinoamérica de bujías de pre-post calentamiento, cabezales, toberas, elementos y válvulas, inyectores y despiece para bombas tipo BOSCH, DELPHI, STANADYNE, N. DENSO, ZEXEL, SIEMENS-VDO, HINO, y más.

Somos también representantes exclusivos en todo el mundo de equipos y herramientas para sistemas Common Rail y electrónicos ZEMTEC. Representantes exclusivos en Argentina de Aditivos para motores "Diesel Power", de origen Norteamericano. Fabricamos tuberías para bancos de prueba con y sin funda y herramientas especiales para su laboratorio.

Línea STRONG

ETMA
CRUCETAS - TRICETAS

Desde ETMA estamos permanentemente atendiendo las necesidades de nuestros mercados y de esta búsqueda constante es que surge nuestra nueva Línea Strong, destinada a satisfacer los más rigurosos requerimientos en crucetas para transporte pesado y maquinarias viales.

Las cruces utilizadas para estos modelos cuentan con una profundidad de capa cementada mayor, para soportar las elevadas cargas estáticas y dinámicas a las que se las somete, sin perder la tenacidad en su núcleo.

Incorporamos también a esta Línea Strong los fondos plásticos, de vital importancia para eliminar las fricciones metálicas que elevan la temperatura de trabajo y acortan la vida útil del componente.

La adopción de los retenes internos es crucial en este tipo de aplicaciones tan expuestas a impactos mecánicos ya que éstos quedan protegidos por el propio cuerpo metálico de la cubeta. También garantiza la protección de las partes internas de la cruceta contra el ingreso de polvo, líquidos y barros.

Las válvulas antirretorno aseguran la lubricación permanente de los muñones de la cruz, impidiendo el retroceso de la grasa.

También cuentan nuestras crucetas con válvulas de seguridad que al momento de lubricarlas permiten el escape del aire. De esa manera, no se ejerce presión contra los retenes, evitando daños en los mismos
Hemos adicionado también un tratamiento superficial anticorrosivo a esta línea para dar el mayor nivel de protección contra los agentes climáticos externos aún en condiciones extremas.

Todas estas mejoras, sumadas a la conocida calidad de los productos ETMA están orientadas a garantizar una operación segura y confiable de máquinas que aportan un gran valor agregado y requieren de estos altos estándares de calidad.

EZEQUIEL M. SILVA

IMPORTACIONES - EXPORTACIONES - LINEA MERCEDES BENZ

BEL-AR
A FORÇA DO FREIO A AR

F.S.S.
Fren Sistemleri Sanayi

quinelato
FREIOS

A-Tech
AIR BRAKE COMPONENTS

Constitución 527 (2000) - Rosario - Santa Fe - Argentina
Tél.: (54341) 436-1001 y Rotativas - Cel.: Whatsapp: (549341) 645-9299
ventas@ezequielmsilva.com.ar - www.ezequielmsilva.com.ar

Nueva Línea
STRONG

ETMA

CRUCETAS - TRICETAS

HECHO EN ARGENTINA POR ARGENTINOS

LA LINEA MAS CONFIABLE DE CRUCETAS
PARA VEHICULOS PESADOS Y MAQUINARIA VIAL

Rafaela (Santa Fe)
- ARGENTINA -

www.etma.com.ar

Tel.: (+54 3492) 430294 / 95
Líneas rotativas
E-mail: info@etma.com.ar

Para que tu Concesionaria esté en todos los Celulares...
PARAMIAUTO.COM

Philips Automotive, la novedad de **Tommasi**

Desde Julio 2019 el importador y distribuidor mayorista Tommasi incorpora Philips, fabricante con + de 100 años en el mercado, que permite completar su portafolio de productos en torno a la iluminación de vehículos de línea liviana, pesada y motocicletas.

Blue Vision
3.700K

Disponible en: H1, H3, H4, H7, HB3 y HB4

Cristal Vision
4.100K

Disponible en: H1, H3, H4, H7, H11, HB3, HB4

Visión Plus
60%+luz

Disponible en: H1, H4, H7

Xtreme Vision
130%+luz

Disponible en: H1, H4, H7

Long Life
+3.000hs
de durabilidad

Disponible en: H11

TODAS CUMPLEN CON LAS NORMAS C.H.A.S PARA LA VTV (VERIFICACIÓN TÉCNICA VEHICULAR)

TOMMASI

PHILIPS

Piensa en Original, usa **NGK** *y* **NTK**.

Quien exige desempeño, economía y originalidad en equipamiento automotriz sabe que la mejor elección son los productos NGK NTK. Garantía de mejor encendido.

www.ngkntk.com.ar

Atención al cliente
0800 222 2821
consultas@ngkntk.com.ar

facebook.com/NGKArgentina