Messe Frankfurt

MOTO ACTUAL

Año 1 • N° 01 • 2018 • **Distribución Gratuita** •

CAFAM

- Novedades Productos y Servicios -

www.motoactual.com.ar

Único programa dedicado exclusivamente al

Mercado Autopartista

Viernes 20 hs. repeticiones

Jueves 20 hs. repeticiones

AM SPORTS
AMERICA SPORTS

TALLER ACTUAL®
TELEVISION

www.talleractualtv.com

MOTO ACTUAL

Dirección Editorial:
GRUPO FAROS
www.talleractual.com

Director Comercial:
Lic. Javier I. Flores.

Director General de Redacción:
Enzo Nuvolari.

Diseño y diagramación:
cergraf@yahoo.com.ar

Hecho el depósito que marca la Ley 11723. Prohibida su reproducción total o parcial por medio mecánico o electrónico conocido o por conocer, sin permiso escrito del Editor. Registro de ropiedad Intelectual en trámite. El Editor ha puesto el mayor cuidado en la realización de figuras y esquemas como también en lacompaginación de los artículos, pero no obstante no se hace responsable de los errores que podrían haberse deslizado, ni por susconsecuencias.
Los editores no necesariamente coinciden con los conceptos de las notas firmadas, ni se responsabilizan por el contenido de los avisos publicitarios y las opiniones vertidas por los entrevistados.

Se presentó oficialmente el Salón Moto 2018 — Pag. 4

BIKE SERVICE llega a la Argentina — Pag. 6

Bikeservice
Motorcycle Service Tools

Texa ALM: TPS2 y Analizador de gases gasbox autopower — Pag. 8

NEOREP S.R.L.
Nuestra historia — Pag. 10

Zanella:
Historia, Diseño e Innovación — Pag. 14

Ya llegan las nuevas **Aprilia** RX y SX de 125cc Euro4 — Pag. 18

Okinoi:
Motos y repuestos a todo el país — Pag. 19

Grupo Bewolk SRL — Pag. 21

bewolk

BMW Motorrad Days
9 y 10 de Noviembre
Make Life a Ride — Pag. 24

Yamaha Niken 2018:
3 ruedas y 3 cilindros — Pag. 26

Notas Técnicas

El embrague de su moto — **Pag. 20**

Se presentó oficialmente el Salón Moto 2018

La Cámara de Fabricantes de Motovehículos (CAFAM) y Messe Frankfurt Argentina presentaron ante la prensa el Salón Moto, el primer gran evento que reúne a toda la industria de la motocicleta argentina. Será del 25 al 28 de octubre en La Rural.

En el marco de un evento con expositores, organizadores y periodistas se lanzó oficialmente el 1° Salón Moto, el encuentro más importante de la industria de la motocicleta argentina. La exposición tendrá lugar del 25 al 28 de octubre en La Rural Predio Ferial y contará con las principales marcas de motos presentes en el país, así como empresas de accesorios, indumentaria, equipamientos y servicios relacionados.

"Con CAFAM hemos realizado un acuerdo para organizar en conjunto el Salón Moto con el fin de hacer una exposición de las dimensiones y calidad que este sector requiere. Por eso, se realizará por primera vez un evento de motos en La Rural Predio Ferial de Buenos Aires que ocupará 20.000 m2. Representa un gran desafío para nosotros y para todas las empresas del rubro que buscamos darle a los visitantes un producto diferente. Estamos trabajando arduamente con CAFAM para lograrlo", afirmó el Presidente y CEO de Messe Frankfurt Argentina, Fernando Gorbarán.

Por su parte, el Presidente de CAFAM, Lino Stefanuto, comentó: "Si bien el sector no está ajeno a la situación económica que vive el país, desde la Cámara contamos con el optimismo necesario que hoy nos permite apostar a la realización del primer Salón moto como vidriera del crecimiento exponencial que venía experimentando el sector y con la confianza de retomar ese camino de crecimiento en el mediano plazo. Quienes integramos el sector estamos convencidos de que esta es una situación coyuntural, pero tenemos el potencial para superarla y afianzar la industria de la moto en nuestro país".

En el Salón Moto se podrán encontrar todas las novedades de la industria, habrá lanzamientos, shows en vivo y actividades para distintos públicos. Las entradas se pueden adquirir a través de la web oficial www.salonmoto.com.ar a $250. Durante el evento los tickets también se venderán en el predio a un valor de $300.

Hasta el momento confirmaron su presencia 89 empresas, entre ellas, 27 marcas de motocicletas: OKINOI, BENELLI, MOTOMEL, YAMAHA, HONDA, KAWASAKI, MONDIAL, KYMCO, HERO, GUERRERO, BAJAJ, CORVEN, JAWA, GILERA, ZANELLA, BRAVA, BETA, TVS, SUZUKI, BMW, KTM, CAN-AN, HARLEY DAVIDSON, CECCATO, CRONOS, JIDOKA e INDIAN MOTORCYCLE.

La Seguridad Vial también estará presente a través de la participación del Gobierno de la Ciudad Autónoma de Buenos Aires, la Provincia de Buenos Aires y la Agencia Nacional de Seguridad Vial, quienes ofrecerán diversas charlas y capacitaciones.

El Salón Moto contará con un importante auditorio exclusivamente dedicado a conferencias técnicas, históricas, lanzamientos y presentaciones, de la mano de figuras destacadas de la talla de Jorge Martín, René Zanatta, Guillermo "Willy" Pérez, Benedicto "Chiche" Caldarella, Javier Pizzolito, Mauricio "Paco" Gómez, Claudio Pesce, Gustavo Morea, Martín Urruty, entre otros. Además, habrá un área de demostraciones al aire libre con diversas actividades.

Durante la presentación también se habló sobre el presente y el futuro del mercado de motos en nuestro país. En lo que va del año se patentaron 485.075 unidades y se estima cerrar el 2018 promediando las 600.000 motos patentadas. Buenos Aires, Santa Fe y Córdoba son las tres ciudades que más patentamientos registraron durante el periodo, con 124.182, 47.282 y 41.497 unidades respectivamente.

El Salón Moto abrirá sus puertas del 25 al 28 de octubre en La Rural y las entradas ya se pueden adquirir de forma anticipada a través de la web oficial: www.salonmoto.com.ar. El evento es organizado por la Cámara de Fabricantes de Motovehículos de la Argentina (CAFAM) y Messe Frankfurt Argentina.

NUEVA LÍNEA

MODERNO Y AGRESIVO DISEÑO / MONOSHOCK REGULABLE / HORQUILLA TELESCÓPICA HIDRÁULICA / FRENOS A DISCO / PORTAEQUIPAJE TRASERO EN ALUMINIO INDICADOR DE NIVEL DE COMBUSTIBLE / INDICADOR DE MARCHA

SALÓN MOTO

Conocé tu próxima moto en WWW.CORVENMOTOS.COM

/corvenmotosargentina

ESPACIO DE PUBLICIDAD

BIKE SERVICE llega a la Argentina

Herramientas especiales para motos

Bikeservice
Motorcycle Service Tools

En la permanente búsqueda por ofrecer todos los productos necesarios para que los usuarios profesionales y aficionados puedan llevar sus motos al máximo rendimiento, Intercap introdujo este año la línea de herramientas especializadas para motos BIKE SERVICE.

Las herramientas Bike Service son producidas por la empresa taiwanesa Apo Tool, que lleva 40 años dedicada al desarrollo y fabricación de herramientas para uso en automóviles y motocicletas. En la búsqueda de mejorar la eficiencia de los usuarios profesionales y aficionados, esta empresa apuesta a la inversión en diseño, tecnología y materiales de punta para ofrecer herramientas simples, fuertes y funcionales. Las mejoras constantes en sus productos se logran a través de la investigación y los intercambios técnicos con mecánicos experimentados de todo el mundo.

La filosofía que caracteriza a Bike Service es que sólo las herramientas específicas y especializadas pueden reparar y poner a punto las motos con un 100% de precisión. La clave está en la investigación de mercado para comprender la oferta de herramientas y motocicletas. Comprendiendo la funcionalidad, puntos fuertes, defectos y dimensiones de las herramientas se puede desarrollar y crear productos fáciles de usar y funcionales con diseños completamente originales.

Herramientas para purgar sistemas de freno y medir el vacio

Set de herramientas para mantenimiento de cadena.

Bike Service llegó a Argentina con una gama de herramientas que crece día a día. Todos los productos están ofrecidos en MercadoLibre y en las casas de repuestos de motos de todo el país para equipar los talleres y simplificar los trabajos de mecánica de motos.

Tareas que siempre resultaron difíciles o consumidoras de mucho tiempo se vuelven sencillas y precisas usando las herramientas indicadas. Sets de regulación de válvulas, bancos para centrar y alinear ruedas de motos, kits para mantenimiento de cadenas, entre otros artículos de gran valoración forman parte de la gama más amplia de herramientas específicas para motos disponible en el mercado.

Para conocer más sobre las herramientas Bike Service, en el canal de YouTube de Intercap están subidos los instructivos para usarlas con la explicación inmejorable del gran Gustavo Morea. También en la fan page de Intercap SRL en Facebook encontrarás todas las respuestas que necesites sobre dónde conseguir los productos.

NGK
SPARK PLUGS
El mayor fabricante de bujías
BUJÍAS DE ENCENDIDO
TERMINALES SUPRESIVOS
Piensa en Original, usa NGK.
www.ngkntk.com.ar
Atención al cliente
0800 222 2821
consultas@ngkntk.com.ar
facebook.com/NGKArgentina

ESPACIO DE PUBLICIDAD

TPS2

TEXA ALM

Para la verificación y configuración de este sistema son necesarios instrumentos específicos como el TEXA TPS2. Muchos modelos de motos BMW vienen equipados de serie con el sistema de control de la presión neumático (TPMS).

FUNCIONALIDAD INSTRUMENTO TPS2 ("stand alone")

El instrumento TPS2 permite excitar y deshabilitar los sensores neumáticos, verificar su estado y las correspondientes informaciones. Además, gracias a las potencialidades ofrecidas, será posible adaptar los nuevos sensores en caso de sustitución de un sensor no funcionante.
TPS2 es un dispositivo "stand alone" y no prevé interacciones directas con el software de diagnosis a través de la APP TPMS Repair (no necesaria).

EXCITACIÓN Y APRENDIZAJE SENSORES PRESIÓN NEUMÁTICOS (OEM)

Esta función permite verificar el estado del sensor y habilitarlo si el sensor es nuevo o si ha sido anteriormente deshabilitado.
Para excitar un sensor proceder como sigue:
1- Encender el instrumento TPS2 a través de la tecla POWER.
2- Utilizar las teclas presentes en el dispositivo para seleccionar la categoría "BIKE" y luego la lista de los vehículos.
3- Seleccionar la marca BMW y el modelo correcto.

NOTA: En algunos vehículos están disponibles diversas tipologías de sensores dependiendo del equipamiento y del mercado. En este caso para proceder es necesario seleccionar también el tipo de sensor que se debe excitar.

Funcionalidad y uso instrumento TPS2 en sistema RDC.

Muchos modelos de motos BMW vienen equipados de serie con el sistema de control de la presión neumático. (TPMS)
1. Utilizar las teclas presentes en el dispositivo para seleccionar la categoría "BIKE" y luego la lista de los vehículos.
2. Seleccionar la marca BMW y el modelo correcto.

NOTA: En algunos vehículos están disponibles diversas tipologías de sensores dependiendo del equipamiento y del mercado. En este caso para proceder es necesario seleccionar también el tipo de sensor que se debe excitar.

3. El dispositivo visualiza las funciones disponibles para el sensor seleccionado.

4. Seleccionar la función TEST. Se visualizarán dos imágenes gráficas del motor: una relativa a la rueda delantera y una relativa a la rueda trasera.
5. Seleccionar la imagen relativa a la rueda en la que está el sensor que se debe excitar.
6. Una vez seleccionada, acercar el instrumento al sensor de presión situado cerca del símbolo "Sensor Position"

ATENCIÓN: Poner el TPS2 en el lado del neumático para evitar interferencias en la señal de excitación.

7. Esperar hasta que termine el proceso. Si el sensor se ha excitado correctamente, el indicador junto a la rueda se colorea en verde y se visualizan los respectivos datos internos del sensor (ID, presión, temperatura, estado de batería, etc)
8. Seleccionar la imagen relativa a la otra rueda y repetir las operaciones descritas en los puntos 6 y 7.

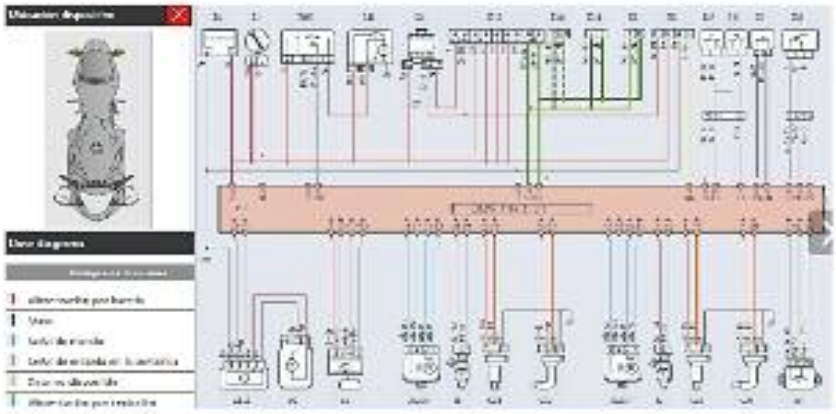

Esquemas eléctricos interactivos para la mayoría de las motos y también de los sistemas de software.

ANALIZADOR DE GASES GASBOX AUTOPOWER

GASBOX Autopower es un analizador de gases de escape para motores gasolina, GPL, metano equipado con la cámara de análisis diseñada por **TEXA**, con un trolley que permite desplazarlo cómodamente dentro del taller.

Para garantizar una mejor dinámica de uso, además de la toma tradicional para la conexión directa a la red eléctrica, **GASBOX** puede unirse al Power Pack, un práctico módulo extraíble y recargable por separado. Esta solución permite tener una o más baterías cargadas siempre preparadas para su uso.

ETS: EMISSIONS TEST SOFTWARE

Software para la gestión de los instrumentos TEXA dedicados al análisis de las emisiones de los contaminantes.
ETS puede ser instalado sobre cualquier PC Windows compatible.
El software acompaña al técnico, paso a paso, en la correcta ejecución del proceso de revisión, interaccionando con facilidad con los instrumentos GASBOX Autopower, OPABOX Autopower, RC2, RC3 y RCM.

ALM
Equipamiento para Talleres

EQUIPAMIENTO PARA TALLERES

LUBRICENTRO / CHAPERÍA / GOMERÍA / MECÁNICA / INYECCIÓN

Email info@almgroup.com.ar
Web www.almgroup.com.ar
Teléfono +54 341 4567444

BALANCEADORA PARA MOTOS
DESMONTADORA 20" SEMIAUTOMÁTICA PARA MOTOS
ELEVADOR DE MOTO NEUMÁTICO 400 KILOS
CONOCÉ MÁS PRODUCTOS!

TEXA

ALM DISTRIBUIDOR OFICIAL TEXA EN ARGENTINA

NAVIGATOR TXB Evolution es el nuevo instrumento que **TEXA** ha diseñado y desarrollado específicamente para los ambientes de diagnosis **BIKE y MARINE.**
NAVIGATOR TXB Evolution permite la grabación de la sesión de diagnosis en modalidad "Pruebas Dinámicas", es decir con el vehículo o embarcación en movimiento, para localizar problemáticas específicas que no se podrían verificar en taller.
Dedicado a los ambientes específicos **BIKE y MARINE** permite realizar todas las operaciones indispensables para el técnico reparador, entre las que se encuentran autodiagnosis para la lectura y cancelación de averías, visualización de los parámetros y de los estados de la centralita, activaciones, regulaciones y configuraciones de dispositivos presentes en el vehículo, apagado de testigos, configuración de las centralitas, regulación de la carburación y los tiempos de inyección, programación de llaves.

Servicios de revisión:
- Inyección
- ABS
- Alarma
- Control Tracción
- Presión de Neumáticos
- Sist. Gestión Chasis
- Suspensiones
- Instrumentación
- Inmovilizadores
- Y muchos más sistemas...

Motos Mercosur - Asiaticas - Europeas y Americanas

EQUIPO OFICIAL OEM DUCATI
a nivel Mundial

Homologado por:
Benelli · MV · aprilia · MOTO GUZZI

Navigator Nano
Vehículos livianos (autos + pick ups utilitarios)

TxT
Motos - Autos
Agrícola - Camiones
Motores marinos y motos de agua

Maquina A/C
Gas refrigerante R134a y 1234yf
Vehículos Livianos y Pesados

TEXA TPS 2
Calibración TPMS válvula control de presión de neumáticos Electrónica
Livianos - Pesados - Motos

Sistema ADAS y RCCS
Calibración de Telecámara y Radar
Vehículos livianos y pesados.

ESPACIO DE PUBLICIDAD

NEOREP S.R.L.

NEOREPS R.L.
Historia

NEOREP SRL, inicia sus actividades en el año 2003, con la importación de Repuestos y Accesorios para el Automotor.-
Esta actividad se desarrollo desde sus comienzos en todo el país, con gran éxito y prestando un servicio de excelencia para clientes y usuarios.-
En el año 2007 , las ventas de motos creció exponencialmente por lo cual se procede al desarrollo del negocio de Importacion de Repuestos & accesorios para Motocicletas. Nuestra base de operaciones fue en la ciudad de Ningbo , China, pais en donde se producen más del 80% de la motocicletas y sus partes que se comercializan en el mercado Argentino y Sudamericano
Para el comienzo se desarrollan los items de mas alta rotación de los modelos con mayor parque acumulado para las marcas más reconocidas del mercado Argentino, tanto nacionales como extranjeras
Fue tal el resultado y la proyección del negocio que **NEOREP SRL**, decide reestructurar y reconvertir, el negocio al mercado de repuestos de Motocicletas en exclusividad. Para ello se realizan inversiones y desarrollos especificos en pos de alcanzar y mejorar la satisfacción del los clientes y usuarios finales.

Llegamos, al año 2018, con 11 años de historia recorrida
Hoy tenemos más de 10.000 items de stock permanente y de abastecimiento constante para satisfacer el mercado de la motocicleta en Argentina, esto nos permite brindar una atención superadora con respecto a los precios, abastecimiento y calidad.-
Contamos con un equipo de colaboradores de más de 50 personas, en el desarrollo de las siguientes actividades:
-Ventas a todo el país con soporte regional dividido en diferentes zonas: CAPITAL-GRAN BS AS-NOA-NEA-CENTRO Y SUR.-
-Desarrollo de ingeniería de producto y asistencia técnica soporte de postventa.-
-Marketing, soporte y desarrollo de red.
-Centro de distribución propia en la localidad de San Martin Prov. Bs As con las funciones de almacenaje, logistica y distribución, con mas de 5000 m2 de deposito.-
-Oficinas propias en China lo cual nos permite un contacto fluido con fabricantes y proveedores.-
Marcas propias

Poseemos dos marcas propias , para la comercialización de nuestros repuestos y accesorios:

OSAKA

Donde comercializamos la mejor calidad para el repuesto del mercado de reposición . (AFTERMARKET)

OSAKA PLATINUM

Dentro de esta línea de productos, comercializamos, solamente REPUESTOS ORIGINALES (OEM) que son de proveedores que abastecen a las plantas de producción de las Terminales en Argentina.-
Este abastecimiento de nuestros productos en el Mercado, esta acompañado de una constante comunicación con nuestros clientes, siendo ellos de una gran ayuda para mejorar y estar siempre a la vanguardia .en un negocio cambiante y dinámico que requiere de actualizaciones de productos constantemente
Para poder cumplir con esta premisa estamos incorporando constantemente nuevos productos, a razón de de 150 items x mes.
Estamos especializándonos y desarrollando el potenciamiento de las motos:
Llevando las motos de 110 cm3 a 125 cm3-
Las de 125 cm3 a 150 cm3
Las de 150cm3 a 190
Y las de 250 a 290 o 330 cm3
Para ello desarrollamos y comercializamos diferentes repuestos, como Carburadores de Cortina Plana, Filtros de Aire potenciados, cilindros y pistones potenciados y también arbules de leva y CDI potenciados. Los mismos fueron testeados en distintas Competencias primero y en los Laboratorios luego, a fin de ser aprobados para su comercialización.-
Esto nos permite realizar mejoras y adaptaciones a los usos y costumbres locales e implementar la mejora continua de nuestros productos en post de elevar la satisfacción de los clientes y usuarios finales.-
Por todo esto somos muy optimistas para el futuro del negocio ya que trabajamos sobre el mercado generado, el cual necesita de nuestra ayuda y abastecimiento
Todos los años se incorporan alrededor de medio millón de nuevas unidades de motocicletas al mercado Argentino por la cual el desafio se renueva año tras año de nuevos y diferentes productos para desarrollar; esto exige : una gran profesionalidad, constancia y perseverancia con conocimiento , cualidades que nuestra empresa **NEOREP SRL** posee
.-

NEOREP S.R.L.

ventas@neorep.com.ar

/OSAKANEOREP OSAKA_REPUESTOS

WWW.NEOREP.COM.AR TEL: 4713-7223

OSAKA
MOTORCYCLE SPARE PARTS

OSAKA
PLATINUM

Are you ready
@WanderLub
Wander Racing
www.wander.com.ar
BMX
Wander BMX te ofrece la mayor calidad en lubricantes de máxima performance para motos con motores de 4Tiempos.
¿Estás listo?
Wander LUBRICANTES
MINERAL
SUPER
EVOLUTION
RACING

Fabricamos y vendemos las mejores marcas de insumos para motos.

Norte Repuestos

KMC — CADENAS

KENPRO — KIT DE TRANSMISION

NGK SPARK PLUGS — BUJIAS

LUBRICANTES

KAGE — BATERIAS

RAIGEN — CUBIERTAS

WhatsApp: +54 9 341 3967692
ventas@norterepuestos.com.ar
www.norterepuestos.com.ar

Casa Central | J.C. Orsetti 854 | Gro. Baigorria | Santa Fe | Tel: +54 341 4710631
Oficina Buenos Aires | Av. Alice Moreau De Justo 740 3° Piso Of. 1 Puerto Madero | Tel: +54 11 5235-5640

ESPACIO DE PUBLICIDAD

Zanella

Historia, Diseño e Innovación

Entre sus nuevos productos, Zanella presenta la RZ3 Pirelli Edizione con gráficas inéditas y una presencia imponente.

Con mucho entusiasmo, Zanella, empresa líder de moto-vehículos que cumple 70 años en el mercado, se prepara para participar en el 1er. Salón Internacional de la Motocicleta en Argentina que se llevará a cabo del 25 al 28 de octubre en el predio de La Rural de Bs.As. Allí mostrará sus últimas novedades, entre las que se encuentran los nuevos productos previstos para este 2018, la inclusión de motorizaciones y el relanzamiento de varias ediciones.

Con stand propio, se expondrá Ceccato, flamante marca independiente del grupo Zanella Hnos, presentando nuevos concepts, buscando dominar el segmento street vintage con tres nuevas versiones que los enamorarán a primera vista.

Con la fuerza y experiencia Zanella, se relanzará la marca Lambretta, con una línea de scooters high-end. Asimismo, también se presentará una nueva marca de vehículos sustentables, enfocada en la innovación y el diseño.

Una de las novedades de la compañía es su colaboración con Pirelli. Con toda la tecnología y potencia de la RZ3, sumado a la adherencia en seco o mojado y al máximo comportamiento en curvas que ofrecen los neumáticos Pirelli, esta moto lleva a vivir una experiencia de conducción que se adapta a cualquier rider experimentado. La familia Pirelli Diablo evolucionó para cubrir un amplio espectro de segmentos, desde el Street hasta el Racing, consolidando su experiencia, tecnología y éxitos. De su historia y su herencia han nacido los nuevos neumáticos DIABLO™ ROSSO II incluídos en la RZ3 Pirelli Edizione.

NEUMÁTICO DELANTERO

- Mejor drenaje en lluvia con mayor adherencia.
- Regularidad de desgaste.
- Frenada eficiente.

NEUMÁTICO TRASERO

- Kilometraje y frenada.
- Agarre en seco a máxima inclinación.

Las Diablo™ Rosso II han mejorado la regularidad de desgaste, ofreciendo a la RZ3 Pirelli Edizione un agarre superlativo en superficies mojadas. El compuesto más blando usado en los hombros del neumático otorga mayor adherencia en inclinaciones prominentes.

La RZ3 Pirelli Edizione, con una agresiva personalidad y un motor que permite elevar su performance, presenta un Motor con 29HP, 292cc y Tecnología DOHC de doble árbol de levas a la cabeza, aceleración de 0 a 60 km/h en 3,3 seg., Velocidad Máxima 150 km/h. Su estilo innovador se complementa con un asiento dividido de doble altura y la tapa de tanque de combustible del tipo "flat". Asimismo, dispone de un sistema instrumental digital, y guardabarros trasero dividido tipo "splitter" y Escape Integrado, siendo algunos de sus componentes más destacados.

A simple vista es una moto que luce formas limpias y contornos estilizados que acentúan el atractivo visual moderno con expresivas luces de giro y stop con Tecnología Led. Además, incluye un puerto USB para cargar los dispositivos móviles durante los viajes.

"Si sos un adicto a la adrenalina preparate, llegó la RZ3 Pirelli Edizione equipada con la más avanzada tecnología superando las exigencias del mercado."

EL DIABLO
TOMA EL
CONTROL

zanella.com.ar

Las **Diablo™ Rosso II** han mejorado la regularidad de desgaste, ofreciendo a la **RZ3 Pirelli Edizione** un agarre superlativo en superficies mojadas. El compuesto más blando usado en los hombros del neumático otorga mayor adherencia en inclinaciones prominentes.

Preparate para un nuevo despegue, llegó la nueva **RZ3 Pirelli Edizione** con nuevas gráficas y una presencia imponente.

70 1948 2018

Zanella

ESPACIO DE PUBLICIDAD

COMPRÁ TU HONDA *en cuotas*

NUNCA FUE TAN FÁCIL

Honda Argentina y Naranja, se unieron para que tengas tu moto favorita con una financiación pensada especialmente para vos. Vení y llevatela en **12 cuotas.**

12 Cuotas

PLAN 12 CUOTAS. COSTO FINANCIERO TOTAL (CFT) 30,28%. TASA NOMINAL ANUAL (TNA) 26,75%. BENEFICIOS VÁLIDOS DEL 25/09/2018 AL 23/11/2018. CONSULTAR OTROS MODELOS DISPONIBLES Y CONCESIONARIOS ADHERIDOS EN MOTOS.HONDA.COM.AR.

TENEMOS LAS MEJORES MARCAS SIEMPRE + Y MEJORES OPCIONES

YUASA

RIFFEL MOTOSPIRIT

agv

METZELER MOTORCYCLE TYRES

MOTUL MOTOR OIL

D.I.D

KRYPTONITE

CIRCUIT EQUIPMENT

PRO TORK

DURO

NGK SPARK PLUGS

Delta capas

PITÓN

MONSA

CONTÁCTENOS

www.monsa-srl.com monsasrl@monsasrl.com

AV. CASTAÑARES 6140 (C1439 ALU) - C.A.B.A. / TEL. (011) 4602-1555 / FAX 0800-6669-6660

ESPACIO DE PUBLICIDAD

Ya llegan las nuevas Aprilia RX y SX de 125 cc Euro 4

Aprilia ya tiene disponibles para los pilotos más jóvenes y ávidos de sensaciones sus modelos deportivos de pequeña cilindrada bajo la normativa de emisiones Euro 4. Además y fieles a la filosofía de Noale, que se traten de modelos de 125 no quiere decir que no cuenten con lo mejor en cuanto a componentes de lo que podemos encontrar en el mercado.

Los italianos han renovado sus modelos offroad y supermotard de 125, las **Aprilia RX y SX**, herencia directa del pasado offroad de la marca de Noale. Ambas cuentan con características similares en cuanto a chasis, suspensión o motor pero modifican su orientación: **llantas de 21''** con neumáticos de tacos para la RX y **17''** con neumáticos de carretera para la SX.

Si empezamos analizando el **nuevo diseño de la carrocería**, Aprilia ha buscado la eficacia absoluta dejando de lado que primase la estética. Funcionalidad en el uso y al mismo tiempo aportando una señal de identidad única dentro del segmento de 125. Como detalle, el **manillar de doble sección anodizado en negro**.

Otra novedad la encontramos en el propulsor, el monocilíndico de 125 cc y cuatro tiempo que ahora **supera las exigentes normas anticontaminación Euro 4** sin por ello perder ni un ápice de potencia ni de carácter. Está limitado a los **15 cv** que se permiten por normativa, con lo que potencia nunca le va a faltar a su usuario.

En la parte ciclo, Aprilia es pionera en introducir en un modelo de 125 un **sistema de embrague antirrebote**, combinado con el sistema **ABS de Bosch** que evita el bloqueo de las ruedas al frenar así como al bajar marchas rápidamente, en este caso del tren trasero, evitando tener que modular con la maneta pudiendo dejar que sea el embrague el que gestione el deslizamiento óptimo.

La **Aprilia SX 125** delante monta un disco de 300 mm con pinza flotante de doble pistón mientras que detrás el disco es de 220 mm. En el caso de la **versión RX**, no es necesario tanta potencia de frenado al circular por caminos no asfaltados por lo que el disco delantero es de 260 mm mientras que el trasero mantiene el diámetro en los 220 mm, siendo ambos lobulados.

El recorrido de la **suspensión** delantera es de 240 mm fruto de una robusta horquilla con barras sobredimensionadas de 41 mm mientras que detrás, el amortiguador trasero permite un recorrido libre del basculante de 200 mm.

Por último el **cuadro de instrumentos** es completamente digital, de tamaño muy compacto y legible bajo cualquier circunstancia. Entre otra información se puede consultar la distancia recorrida mediante dos parciales, la velocidad máxima o la tensión de la batería.

Aprilia SX 125 estará disponible en los colores "Red Fun" y "Black Drift" mientras que la Aprilia RX 125 estará disponible en su gráfica "Red Fun" ■

ESPACIO DE PUBLICIDAD

OKINOI
Motos y repuestos a todo el país

Okinoi es una empresa Cordobesa abocada al sector de las motocicletas. Su comienzo fue en los 60, fue como distribuidor de partes, para luego avanzar en la fabricación por encargo y la importación. Posee una planta industrial con más de 18000 m2, que combinada con la importación le dan una posición de liderazgo en el sector. Cuenta con modernas fábricas de inyección de plásticos, cascos, coronas y piñones, baterías, espejos, cabina de pintura, línea de ensamblaje de motos y bicis eléctricas. Además, dispone con más de 9000 moto partes para todo tipo de motocicletas permitiéndole responder a las necesidades de sus clientes. Para el Salón Internacional de la Motocicleta, expondrá los productos más destacados con diversas novedades. En cuanto a motos, sus 3 modelos actuales a la venta y los nuevos modelos que son sorprendentes: OKN ROMA 125 y OKN 300. Presentará las últimas novedades de repuestos de la marca y de las marcas de primera línea sobre las cuales posee la distribución: VEE RUBBER, DID, HIFOFILTRO, JT, BRENTA, MAXIM, TKRJ, DEX, TECHNO MOUSSE, entre otras.

Okinoi tiene visión hacia el futuro, haciendo fuertes apuestas a la movilidad eléctrica. Desde el año 2017 ensambla bicis eléctricas destacadas por sus diseños y prestaciones, se presentaran conjuntamente con un concept de motocicleta eléctrica que promete mucho. Así, la empresa reafirma su visión hacia el futuro comprometiéndose no solo en brindar nuevas formas de movilidad sino que además muestra un fuerte compromiso con el cuidado del ambiente atendiendo a la problemática mundial actual ■

Okinoi
okn VeeRubber Maxim
TKRJ DID SUN
brenta TechnoMousse JT
AVX HIFLOFILTRO DEX
Tel: 0351 4750111 / 4751339 / 4864226 Calle Publica (ex Bv. Rivadavia S/N) 3190
Frente a Tersuave - Córdoba, Argentina e-mail: motos@okinoi.com.ar
www.okinoi.com.ar

El embrague de su moto

Por Rogelio Dell'acqua para Moto Actual

El embrague entra dentro de los conceptos básicos del funcionamiento de una moto; su accionar es simple pero fundamental a la vez, puesto que se encarga de separar o unir el giro del motor a la transmisión de la rueda trasera; decidiendo que la transmisión de la fuerza se lleve a cabo o no.

Cuando en el cambio seleccionamos la posición neutral (N) no hay ninguna marcha engranada y el motor gira libremente, pero cuando hay una marcha engranada el giro del motor se transmite a la rueda trasera, y la moto avanza.

Para que sea posible pasar de neutral a una marcha, o de una marcha a otra, existe el embrague, ya que en ese momento de transición de la transmisión es el encargado de unir o desunir ambas partes, motor y caja de cambios, y como resultado rueda trasera.

El embrague está formado por: Cigüeñal (de donde llega el giro del motor), Volante, Disco de fricción, Plato de presión, Muelle o resorte de diafragma, Eje conducido (donde es transmitido el giro del

Continúa en la pag. 22

ESPACIO DE PUBLICIDAD

Grupo Bewolk SRL

Cumplimos 4 años liderando el mercado de los bolsos y accesorios estancos, sosteniendo como lineamiento principal la calidad de nuestros productos.
Hoy presentándonos por primera vez en una exposición especifica del sector Motos, expondremos nuestra línea de Bolsos, Alforjas de viaje, Alforjas de Enduro, Bolso de tanque, Mochilas, Riñoneras, Baules flexibles, etc, todos impermeables, resistentes y soldados por radiofrecuencia.
Con más de 80 puntos de venta en el país seguimos creciendo para acercarnos a nuetros clientes.
Nos pueden contactar por medio de nuestro sitio web www.bewolk.com.ar o mediante correo electrónico a info@bewolk.com

motor y va a la rueda), Cojinete de empuje, Cubierta, Anillos de apoyo, Tornillos de fijación, y Anillos

En posición de reposo, cuando no interactuamos, el embrague se encuentra acoplado por el empuje del plato de presión, que hace que el disco de fricción haga contacto con el volante. Pero cuando se presiona la maneta del embrague lo que se consigue es que el disco de presión se separe del disco de fricción, por lo cual ambas partes quedan desunidas.

Supongamos que el motor está en marcha. En tal caso el cigüeñal gira, y con él el volante al que está unido. Si el embrague está acoplado, el movimiento es transmitido a la caja de cambios, pero si está desacoplado porque nosotros lo desembragamos manualmente a nuestra voluntad, el giro del cigüeñal no llega a transmitirse al eje conducido, y por lo tanto tampoco a la caja de cambios.

Cuando se cambia la marcha se hacen tres cosas a la vez: dejar de acelerar, accionar el embrague y cambiar de marcha. En ese momento se desembraga para que el proceso de cambio de marcha no se vea afectado por el giro del motor, y cuando se suelta el embrague y se lo vuelve a embragar, se debe hacer poco a poco para que, por fricción, las partes que pasan a estar en contacto se unan gradualmente y el paso a una nueva marcha suceda con suavidad. En la acción el embrague se interrumpe por tanto la conexión entre el motor y la caja de cambios, donde si está seleccionada la posición neutral (N) el giro no llegará a la transmisión secundaria y por tanto a

la rueda, con el mismo resultado que obtendríamos si accionásemos el embrague. En el momento que en la caja de cambios hay una marcha engranada, el giro del motor llega hasta la rueda trasera si el embrague está acoplado.

Más crucial aún es cuando arrancamos y pasamos de estar parados a estar en movimiento; en este caso el giro del motor y el volante al final del cigüeñal van a encontrar un disco de fricción estático, y ahí es donde entra nuestro tacto, para que el acople sea progresivo y podamos ponernos en marcha poco a poco. Si el motor encuentra una rueda que no puede girar se parará, por lo que de nosotros depende que este proceso se lleve a cabo con éxito ■

FÁBRICA Y VENTAS
POR MAYOR Y MENOR DE:
- CONJUNTOS CROSS-ENDURO
- BUSOS
- CAMPERAS ENDURO RALLY
- CAMPERAS LIVIANAS
- BOLSOS ENDURO
- BOLSOS DE TANQUE
- ALFORJAS
- MOCHILAS CAMEL
- MOCHILAS CASUALES
- PRONECK
- ACCESORIOS...
Realizamos trabajos personalizados
a Agrupaciones, Riders y/o equipos
MPO PRO MX
3584263975
motopartesmpd
motopartesMpd
carlos@MotopartesDoc
www.motopartespuntodoc.com.ar
Colón 261 (5800) Rio Cuarto - Córdoba
2012

PLASTICAVC®
/plasticavc
@plasticavc
WWW.PLASTICAVC.COM

ESPACIO DE PUBLICIDAD

BMW Motorrad Days
9 y 10 de noviembre Make Life a Ride

El BMW Motorrad Days 2018 se muda a una nueva ubicación, con más motos de pruebas, más metros de exposición, más servicios, más paisajes, más rutas y muchísimas sorpresas que iremos develando, ya que este año los BMW Motorrad Days crecen como nunca. No podés faltar a la cita del año.

RIDERS ZONE

Preparate para vivir toda la adrenalina mientras recorrés los nuevos circuitos de on y off road que diseñaron nuestros expertos para disfrutar al máximo tu moto BMW.

CIRCUITOS OFF & ON ROAD

Disfrutá los mejores paisajes del Valle de Calamuchita acompañado por un equipo de guías de BMW. Actividad sin cargo.

CLÍNICAS DE MANEJO

Viví la experiencia de nuestro circuito, creado especialmente para que instructores profesionales te brinden los mejores tips de manejo. Actividad sin cargo.

TEST RIDES

Tendrás la posibilidad de hacer una prueba de productos BMW Motorrad, en la vía pública y con instructores.

ESPACIO DE PUBLICIDAD

Yamaha Niken 2018: 3 ruedas y 3 cilindros

Conocida hasta ahora como Yamaha MWT-9, tras haber sido desvelada hace dos años en Tokio, los de Iwata han seguido trabajando en esta moto tan particular y hoy han desvelado una nueva versión llamada Yamaha Niken. Son tres ruedas, sí, pero también cuenta con el explosivo tricilíndrico de Yamaha como corazón.

En el mercado existen varios **vehículos de tres ruedas**, pero en todos los casos están enfocados al uso urbano. Sólo los Can-Am Spyder se decantan por un punto de vista más lúdico y deportivo, aunque pierden uno de los encantos de las motocicletas y que no es otro que poder inclinarse en las curvas.

Pero la revolución parece llegar de la mano de Yamaha que, dos años después de asombrarnos con el arriesgado MWT-9, ha seguido trabajando en su peculiar trike al que ahora denomina **Yamaha Niken**, y que presenta como un concepto completamente nuevo en cuanto a conducción deportiva.

Su propulsor es el **tricilíndrico de 900cc de la Yamaha MT-09**, mientras que sus dimensiones son de 2.150 mm de largo por 885 mm de ancho y 1.250 mm de alto. Como podemos ver, no difieren demasiado de las de una moto normal, por lo que entre el tráfico seguirá siendo igual de ágil y rápida.

La mayor novedad la encontramos en sus **supensión delantera**, formada por dos horquillas invertidas en paralelo para cada una de las ruedas delanteras de 15". Con ellas y gracias al sistema interno ubicado en la parte superior y que las hace trabajar juntas, mantienen el rendimiento de una horquilla normal pero con la seguridad que proporcionan dos ruedas tanto a la hora de inclinar como de frenar, donde podemos ver que monta **dos discos mordidos por pinzas radiales monoblock**.

La carrocería sigue las líneas marcadas en los últimos modelos MT de Yamaha, con **formas muy agresivas** y orgánicas. Algunos ya la han bautizados como las Transformers de las dos ruedas y lo cierto es que la comparación es bastante acertada. Autobot o Decepticon, tu decides en que lado te alistas. Ride the Revolution ■

POTENCIE SU EMPRESA CON

GRUPO FAROS

MEXICO
TALLER TOTAL
TALLER ACTUAL TV
NEWSLETTER

GUATEMALA
TALLER TOTAL
TALLER ACTUAL TV
NEWSLETTER

NICARAGUA
TALLER TOTAL
TALLER ACTUAL TV
NEWSLETTER

COSTA RICA
TALLER TOTAL
TALLER ACTUAL TV
NEWSLETTER

PANAMA
TALLER TOTAL
TALLER ACTUAL TV
NEWSLETTER

COLOMBIA
TALLER TOTAL
TALLER ACTUAL TV
NEWSLETTER

ECUADOR
TALLER TOTAL
TALLER ACTUAL TV
NEWSLETTER

VENEZUELA
TALLER TOTAL
TALLER ACTUAL TV
NEWSLETTER

PERU
TALLER TOTAL
TALLER ACTUAL TV
NEWSLETTER

BRASIL
TALLER TOTAL
NEWSLETTER

BOLIVIA
TALLER TOTAL
TALLER ACTUAL TV
NEWSLETTER

URUGUAY
TALLER ACTUAL
TALLER TOTAL
TALLER ACTUAL TV
NEGOCIOS & AUTOPARTES
NEWSLETTER
MOTO ACTUAL

PARAGUAY
TALLER TOTAL
TALLER ACTUAL TV
NEGOCIOS & AUTOPARTES
NEWSLETTER
MOTO ACTUAL

CHILE
TALLER ACTUAL
TALLER TOTAL
TALLER ACTUAL TV
NEGOCIOS & AUTOPARTES
NEWSLETTER
MOTO ACTUAL

ARGENTINA
TALLER ACTUAL
TALLER ACTUAL TV
TALLER TOTAL
ESTACIÓN ACTUAL
NEGOCIOS & AUTOPARTES
NEWSLETTER
MOTO ACTUAL

NUESTROS PRODUCTOS

TALLER ACTUAL

MÁS DE 36000 EJEMPLARES SOLO EN ARGENTINA

Talleres mecánicos, casas de repuestos y distribuidores.

TALLER TOTAL

MEDIO DIGITAL INTERNACIONAL

Fabricantes, distribuidores y casas de repuestos.

TALLER ACTUAL TV

EMITIDO POR: EL GARAGE TV & AMERICA SPORTS

Talleres mecánicos, casas de repuestos, distribuidores y usuario final.

PARAMIAUTO.COM

PLATAFORMA ANDROID

Geolocalización de servicios para el auto. Usuario final.

NEGOCIOS & AUTOPARTES

REVISTA DIGITAL QUINCENAL

Fabricantes, distribuidores, puntos de venta y mecánicos.

NEWSLETTER

SUSCRIPTORES DE 15 PAISES

Talleres mecánicos, casas de repuestos y distribuidores.

MOTO ACTUAL

Todo el mercado de las 2 ruedas en un solo lugar

SI DESEA RECIBIR MÁS INFORMACIÓN, CONTÁCTENOS A CONSULTAS@GRUPOFAROS.COM
O POR TELÉFONO AL 54 11 4761 4090 / 0108 / 4826

Bikeservice

*Gustavo **Morea en el Taller** te explica mediante videotutoriales, el uso correcto de la línea de herramientas Bikeservice. Seguinos en nuestro canal.*

Intercap SRL

HERRAMIENTAS QUE HACEN LA DIFERENCIA EN TU TALLER

Optimizá tu trabajo

Con un espíritu pionero, **Bikeservice** diseña y proporciona nuevas herramientas más precisas y adecuadas para el servicio de reparación de motocicletas.
Estar a la vanguardia, nunca fue tan fácil. Desde Intercap e-biz, te acercamos toda la línea de esta marca que es tendencia.

Conseguilas con...

Tu proveedor habitual

consultá por las herramientas con tu respuestero de confianza.

Desde Mercadolibre

Encontrá todo sobre Bikeservice, en la plataforma e-commerce más importante de Latinoamerica

e-biz INTERCAP

Líder Importador y Distribuidor Mayorista de Respuesto de Motos

www.intercap.com.ar - Teléfono: 0810 888 2113